Rekonstrukce mostu v km 133,610 na trati Retz – Kolín
SO 02 Most v ev. km 133,610
2.301 Výkres tvaru a výztuže nosné konstrukce
M1:100

Půdorys skladby
M1:100

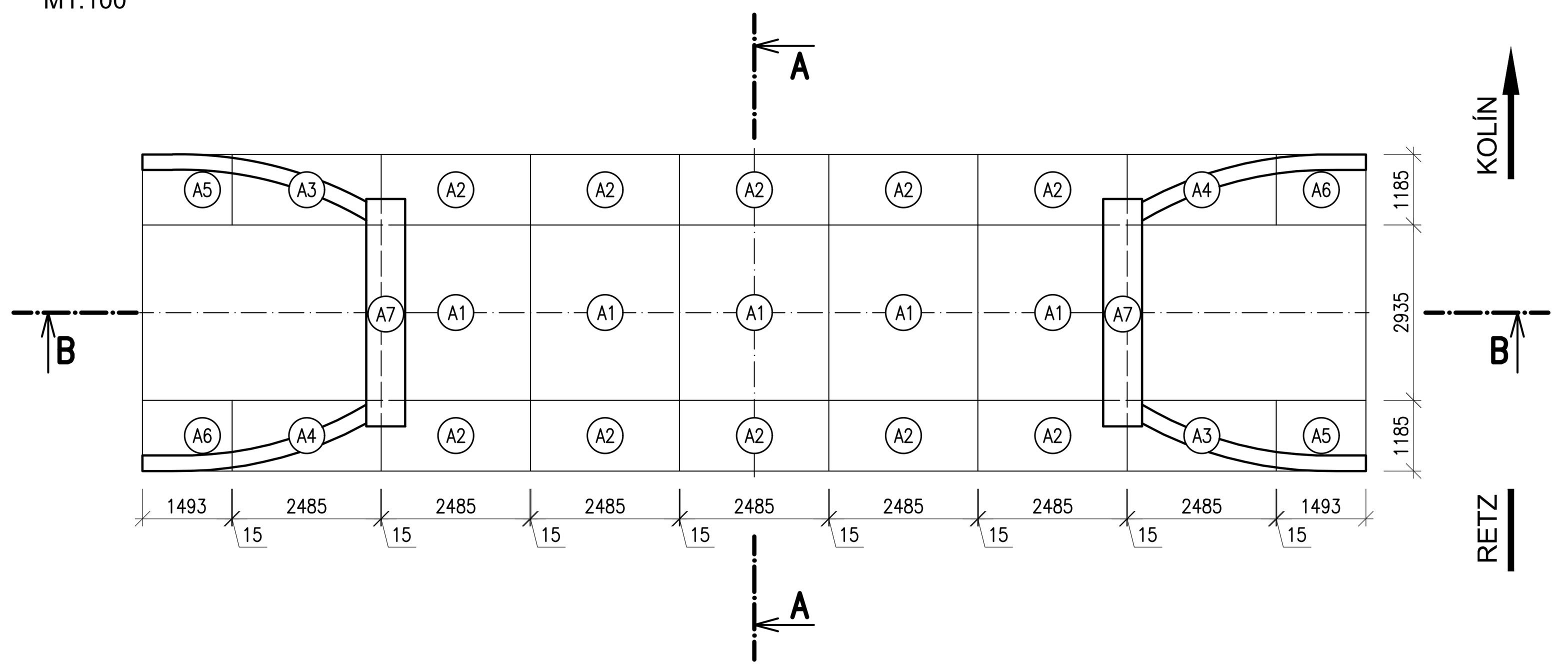

Výkres tvaru - řez B-B
M1:100

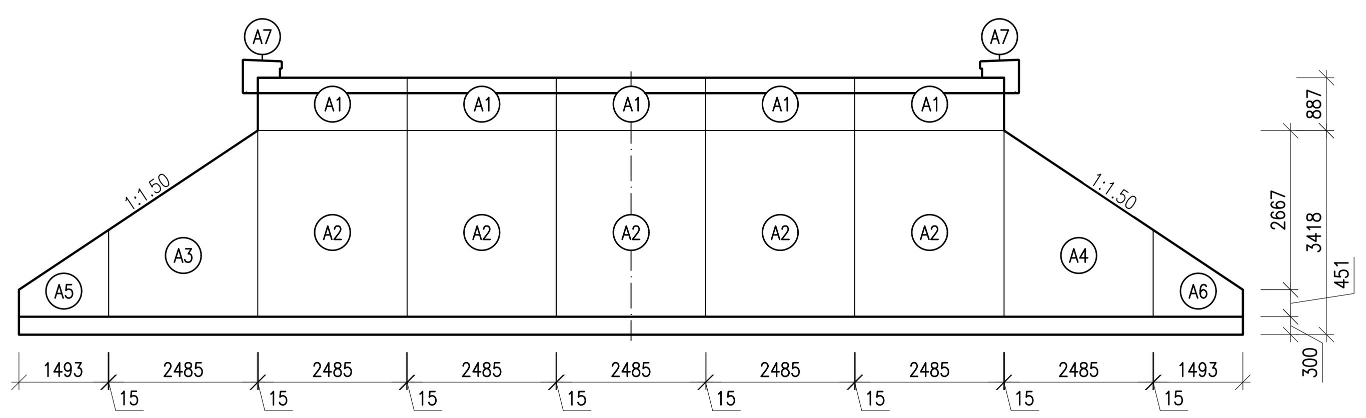

Výkaz výztuže dílu A1

Číslo položky	Profil [mm]	Délka [mm]	Počet [-]	B500B 10	B500B 12	B500B 16
1a	10	5310	19	100,89	-	-
2	12	3642	25	-	91,05	-
3	16	3356	25	-	-	83,90
4	12	920	50	-	46,00	-
5	12	907	50	-	45,35	-
6a	10	350	154	53,90	-	-
7	12	2405	2	-	4,81	-
Počet prvků 5	Celková délka [m]			154,79	187,21	83,90
	Hmotnost 1bm [kg]			0,62	0,89	1,58
	Hmotnost [kg]			95,97	166,62	132,56
	Celková hmotnost [kg]			**395,15**		
Hmotnost pro celkový počet prvků [kg]				**1975,74**		

Výkaz výztuže dílu A2

Číslo položky	Profil [mm]	Délka [mm]	Počet [-]	B500B 10	B500B 12	B500B 16
1a	10	5310	13	69,03	-	-
1b	10	5354	1	5,35	-	-
1c	10	5414	1	5,41	-	-
1d	10	5480	1	5,48	-	-
1e	10	5524	1	5,52	-	-
1f	10	5706	1	5,71	-	-
1g	10	5730	1	5,73	-	-
1h	10	6084	1	6,08	-	-
6a	10	350	99	34,65	-	-
6b	10	372	11	4,09	-	-
6c	10	402	11	4,42	-	-
6d	10	435	11	4,79	-	-
6e	10	457	11	5,03	-	-
6f	10	548	11	6,03	-	-
6g	10	560	11	6,16	-	-
6h	10	737	11	8,11	-	-
7	12	2405	5	-	12,03	-
8	16	4742	25	-	-	118,55
9	12	4338	25	-	108,45	-
10	16	920	25	-	-	23,00
11	12	2154	25	-	53,85	-
Počet prvků 10	Celková délka [m]			73,27	174,33	141,55
	Hmotnost 1bm [kg]			0,62	0,89	1,58
	Hmotnost [kg]			45,43	155,15	223,65
	Celková hmotnost [kg]			**424,23**		
Hmotnost pro celkový počet prvků [kg]				**4242,26**		

Výkaz výztuže dílu A3 a A4

Číslo položky	Profil [mm]	Délka [mm]	Počet [-]	B500B 10	B500B 12	B500B 16
1a	10	5310	10	53,10	-	-
1b	10	5354	1	5,35	-	-
1c	10	5414	1	5,41	-	-
1d	10	5480	1	5,48	-	-
1e	10	5524	1	5,52	-	-
1f	10	5706	1	5,71	-	-
1g	10	5730	1	5,73	-	-
1h	10	6084	1	6,08	-	-
6a	10	350	66	23,10	-	-
6b	10	372	11	4,09	-	-
6c	10	402	11	4,42	-	-
6d	10	435	11	4,79	-	-
6e	10	457	11	5,03	-	-
6f	10	548	11	6,03	-	-
6g	10	560	11	6,16	-	-
6h	10	737	11	8,11	-	-
7	12	2405	5	-	12,03	-
8	16	4742	25	-	-	118,55
9	12	4338	25	-	108,45	-
10	16	920	25	-	-	23,00
11	12	2154	25	-	53,85	-
Počet prvků 4	Celková délka [m]			61,72	174,33	141,55
	Hmotnost 1bm [kg]			0,62	0,89	1,58
	Hmotnost [kg]			38,27	155,15	223,65
	Celková hmotnost [kg]			**417,07**		
Hmotnost pro celkový počet prvků [kg]				**1668,26**		

Výkaz výztuže dílu A5 a A6

Číslo položky	Profil [mm]	Délka [mm]	Počet [-]	B500B 10	B500B 12	B500B 16
1a	10	5310	3	15,93	-	-
1b	10	5354	1	5,35	-	-
1c	10	5414	1	5,41	-	-
1d	10	5480	1	5,48	-	-
1e	10	5524	1	5,52	-	-
1f	10	5706	1	5,71	-	-
1g	10	5730	1	5,73	-	-
1h	10	6084	1	6,08	-	-
6a	10	350	12	4,20	-	-
6b	10	372	7	2,60	-	-
6c	10	402	7	2,81	-	-
6d	10	435	7	3,05	-	-
6e	10	457	7	3,20	-	-
6f	10	548	7	3,84	-	-
6g	10	560	7	3,92	-	-
6h	10	737	7	5,16	-	-
7	12	2405	5	-	12,03	-
8	16	4742	14	-	-	66,39
9	12	4338	14	-	60,73	-
10	16	920	14	-	-	12,88
11	12	2154	14	-	30,16	-
Počet prvků 4	Celková délka [m]			28,78	102,91	79,27
	Hmotnost 1bm [kg]			0,62	0,89	1,58
	Hmotnost [kg]			17,84	91,59	125,24
	Celková hmotnost [kg]			**234,68**		
Hmotnost pro celkový počet prvků [kg]				**938,71**		

Výkaz výztuže dílu A7

Číslo položky	Profil [mm]	Délka [mm]	Počet [-]	B500B 10	B500B 12	B500B 16
21	12	1286	22	-	28,29	-
22	12	1515	22	-	33,33	-
23	12	300	22	-	6,60	-
24a	12	4018	7	-	28,13	-
24b	12	4866	1	-	4,87	-
24c	12	4746	6	-	28,48	-
24d	12	3625	2	-	7,25	-
24e	12	3505	2	-	7,01	-
24f	12	3355	3	-	10,07	-
Počet prvků 2	Celková délka [m]			0,00	154,02	0,00
	Hmotnost 1bm [kg]			0,62	0,89	1,58
	Hmotnost [kg]			0,00	137,07	0,00
	Celková hmotnost [kg]			**137,07**		
Hmotnost pro celkový počet prvků [kg]				**274,15**		

Výkaz výztuže dna

Číslo položky	Profil [mm]	Délka [mm]	Počet [-]	B500B 10	B500B 12	B500B 16
6i	10	390	1060	413,40	-	-
12	10	20420	38	775,96	-	-
13	12	3214	420	-	1349,88	-
Počet prvků 1	Celková délka [m]			1189,36	1349,88	0,00
	Hmotnost 1bm [kg]			0,62	0,89	1,58
	Hmotnost [kg]			737,40	1201,39	0,00
	Celková hmotnost [kg]			**1938,80**		
Hmotnost pro celkový počet prvků [kg]				**1938,80**		

BETON:
- C50/60 - XC4, XF3, XA1 - Cl0,40 - D_{max}22 - S4 pro klenbu
- C35/45 - XC4, XF3, XA1 - Cl0,40 - D_{max}22 - S4 pro římsy a dno
- dle ČSN EN 206 + A1 a ČSN P 73 2404

BETONÁŘSKÁ VÝZTUŽ:
- B500B dle ČSN EN 10080
- krytí výztuže c_{min} = 30 mm, c_{nom} = 40 mm

POZNÁMKA:
- Díly A3 a A4 jsou zrcadlově převrácené.
- Díly A5 a A6 jsou zrcadlově převrácené.
- Výztuž dílů A3-A6 vychází z výztuže dílu A2. Pruty č. 8 a 9 (č. 1 a 7 v případě dílů A5-A6) budou zkráceny podle tvaru dílu.
- Veškeré ostré hrany budou zkoseny vložením lišty do bednění s přeponou délky 20 mm.
- Výztuž bude vodivě propojena.
- Spony budou přihnuty na stavbě.
- Uvedené délky jsou vztaženy k ose prutu.
- Neznačené poloměry jsou 1/2 $Ø_{min}$.
- Neznačené úhly jsou 45°, 90° resp. 180°.
- Celkové délky vložek jsou střižné délky.
- Pro zajištění krytí se použijí distanční podložky.

Výkres tvaru - řez A-A
M 1:50

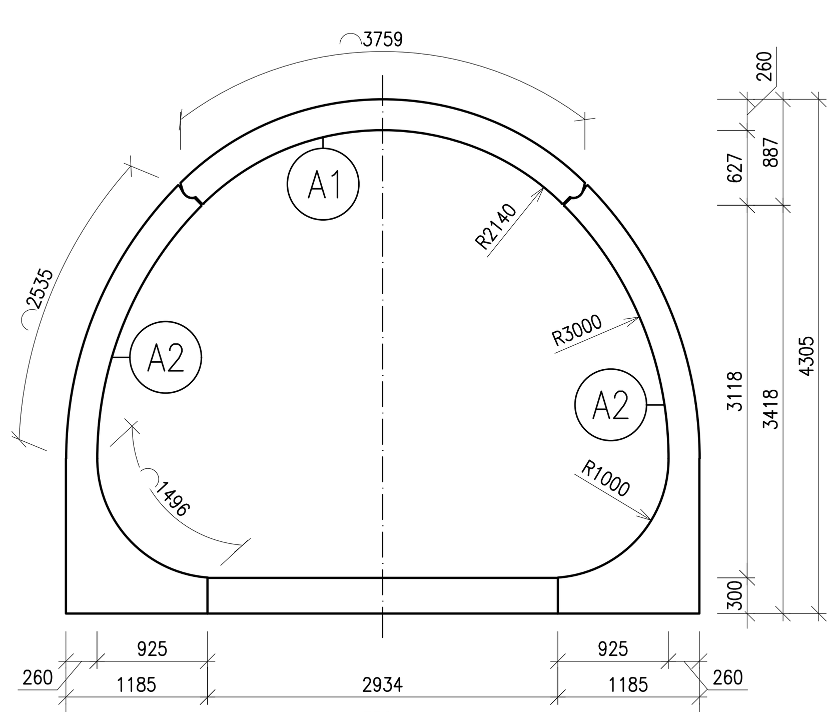

Výkres výztuže dílu A1 - řez A-A
M 1:50

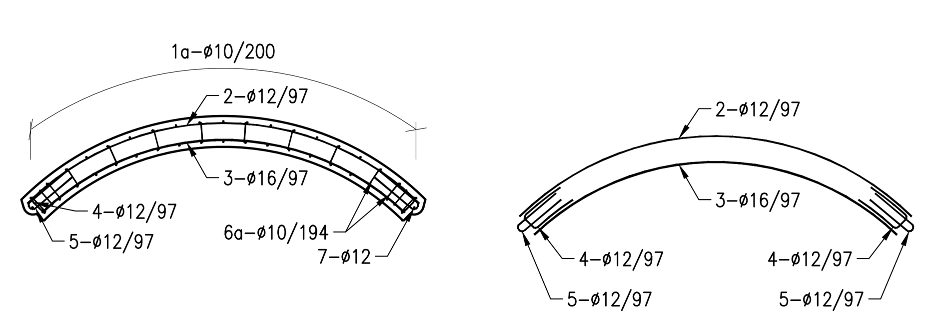

Výkres výztuže dílu A1 - řez B-B
M 1:50

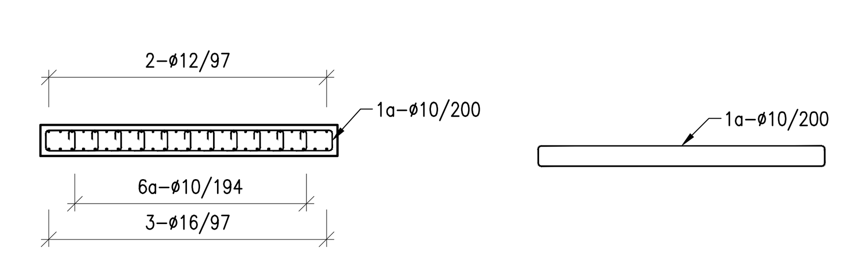

Výkres výztuže dílu A2 - řez A-A
M 1:50

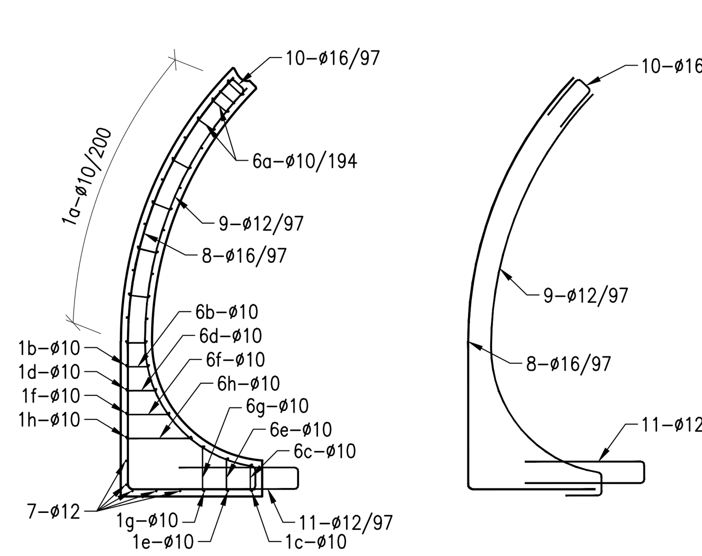

Výkres výztuže dílu A2 - řez B-B
M 1:50

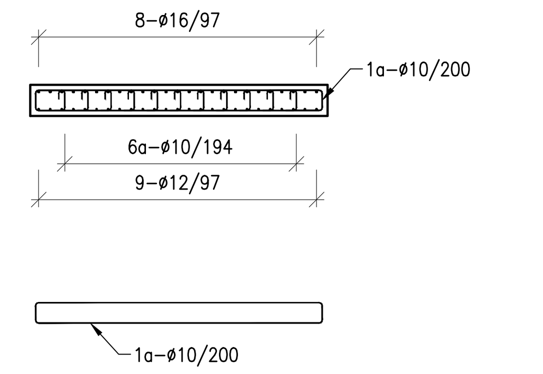

Výkres výztuže dna - řez A-A
M 1:50

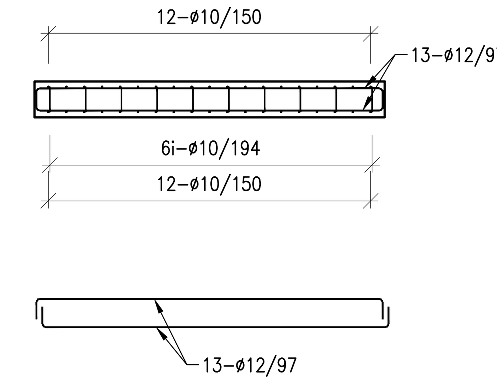

Výkres tvaru dílu A7 - řez B-B
M 1:25

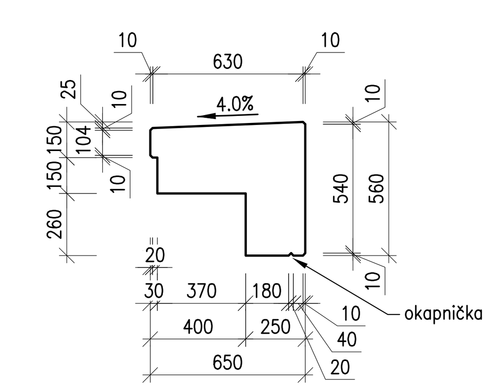

Výkres výztuže dílu A7 - řez B-B
M 1:25

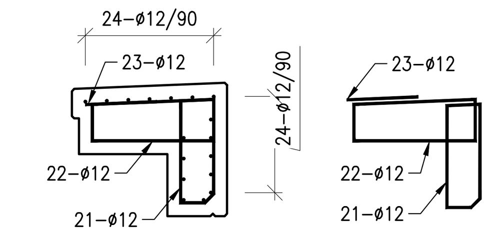

Výkres tvaru dílu A7 - pohled
M 1:50

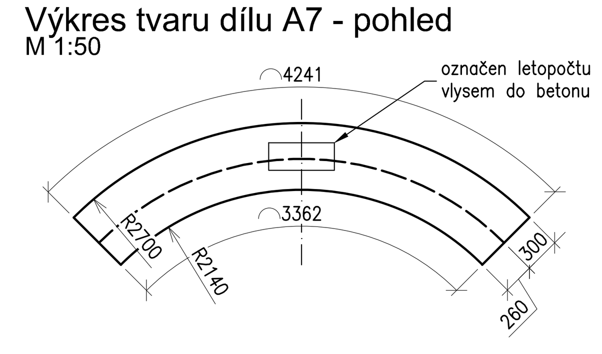

Výkres výztuže dílu A7 - pohled
M 1:50

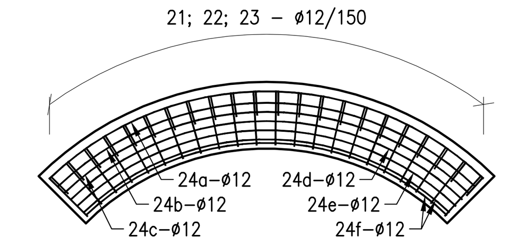

Tvar výztuže
M 1:50

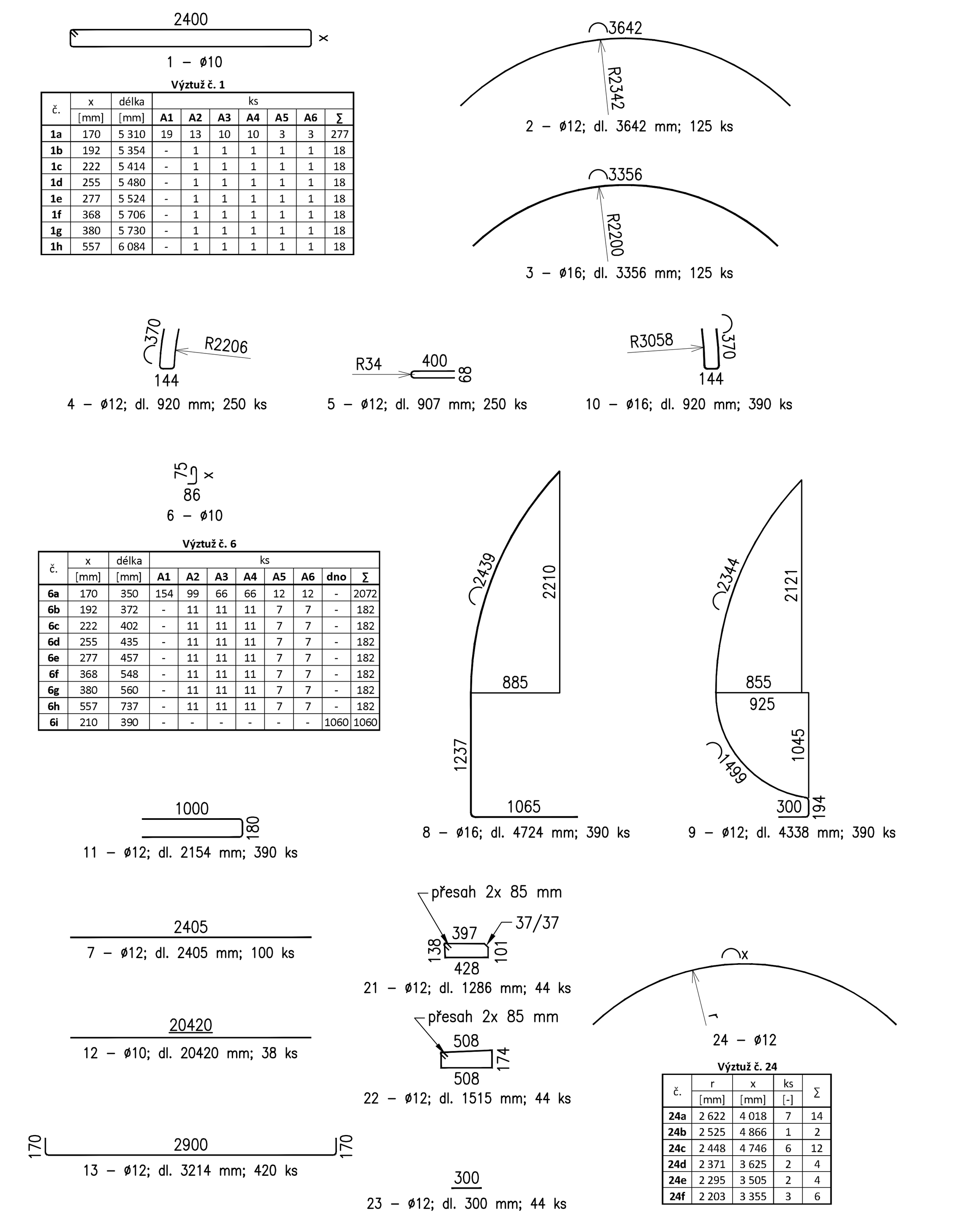

Výztuž č. 1

č.	x [mm]	délka [mm]	ks A1	A2	A3	A4	A5	A6	Σ
1a	170	5 310	19	13	10	10	3	3	277
1b	192	5 354	-	1	1	1	1	1	18
1c	222	5 414	-	1	1	1	1	1	18
1d	255	5 480	-	1	1	1	1	1	18
1e	277	5 524	-	1	1	1	1	1	18
1f	368	5 706	-	1	1	1	1	1	18
1g	380	5 730	-	1	1	1	1	1	18
1h	557	6 084	-	1	1	1	1	1	18

Výztuž č. 6

č.	x [mm]	délka [mm]	ks A1	A2	A3	A4	A5	A6	dno	Σ
6a	170	350	154	99	66	66	12	12	-	2072
6b	192	372	-	11	11	11	7	7	-	182
6c	222	402	-	11	11	11	7	7	-	182
6d	255	435	-	11	11	11	7	7	-	182
6e	277	457	-	11	11	11	7	7	-	182
6f	368	548	-	11	11	11	7	7	-	182
6g	380	560	-	11	11	11	7	7	-	182
6h	557	737	-	11	11	11	7	7	-	182
6i	210	390	-	-	-	-	-	-	1060	1060

Výztuž č. 24

č.	r [mm]	x [mm]	ks [-]	Σ
24a	2 622	4 018	7	14
24b	2 525	4 866	1	2
24c	2 448	4 746	6	12
24d	2 371	3 625	2	4
24e	2 295	3 505	2	4
24f	2 203	3 355	3	6

Jiná ověření: | Paré:

Orientační schéma: | Razítko oprávněné osoby: | Podpis: | Datum:

Revize:	Datum:	Popis:	Kontroloval:

Stavebník/Investor: **Správa železnic, státní organizace**
Adresa: Dlážděná 1003/7, 110 00 Praha 1
Zástupce investora: Stavební správa východ
Adresa: Nerudova 1, 779 00 Olomouc

Zhotovitel díla: **SUDOP BRNO, spol. s r.o.**
Adresa: Kounicova 26, 611 36 Brno
Kontakt: T: +420 972 625 804, E: sudop@sudop-brno.cz

Zhotovitel objektu: **SUDOP BRNO, spol. s r.o.**
Adresa: Kounicova 26, 611 36 Brno
Kontakt: T: +420 972 625 804, E: sudop@sudop-brno.cz

Hlavní projektant (HIP): Ing. Radomír Hanák | Specialista: Ing. Radomír Hanák

Název stavby/akce:	**Rekonstrukce mostu v km 133,610 na trati Retz - Kolín**		Označení investora: S631900142 Označení zhotovitele: 23099-01
Název části:	Mosty, propustky a zdi		Označení části: D.2.1.4
Název objektu/dílčí části:	**Most v ev. km 133,610**		Označení objektu/komplexu: SO 02
Název přílohy: Název dílčí části přílohy:	Výkres tvaru a výztuže nosné konstrukce		Číslo přílohy: **2. 301**
Odpovědný projektant: Ing. Radomír Hanák	Zpracovatel přílohy: Ing. Radka Kinclová	Měřítko: 1:100 Formáty: 594x945	Stupeň dokumentace: **DUSP + PDPS**
Kraj: Vysočina	Katastrální území: Častohostice, Vesce u Mor. Budějovic	TUDU: 1201 12	Smluvní datum zpracování: **23.07.2024**

Označení investora:: S 6 3 1 9 0 0 1 4 2 _ Stupeň dokumentace: D S P X _ Část: D 2 1 4 1 _ Objekt: S O 0 2 _ _ _ _ _ _ Podobjekt: X X _ Příloha: 2 _ 3 0 1 _ Revize: 0 0 0
Prostor pro další informace